東日本大震災復興支援　『がんばれ！東北　ソフトテニスの仲間たち！！』
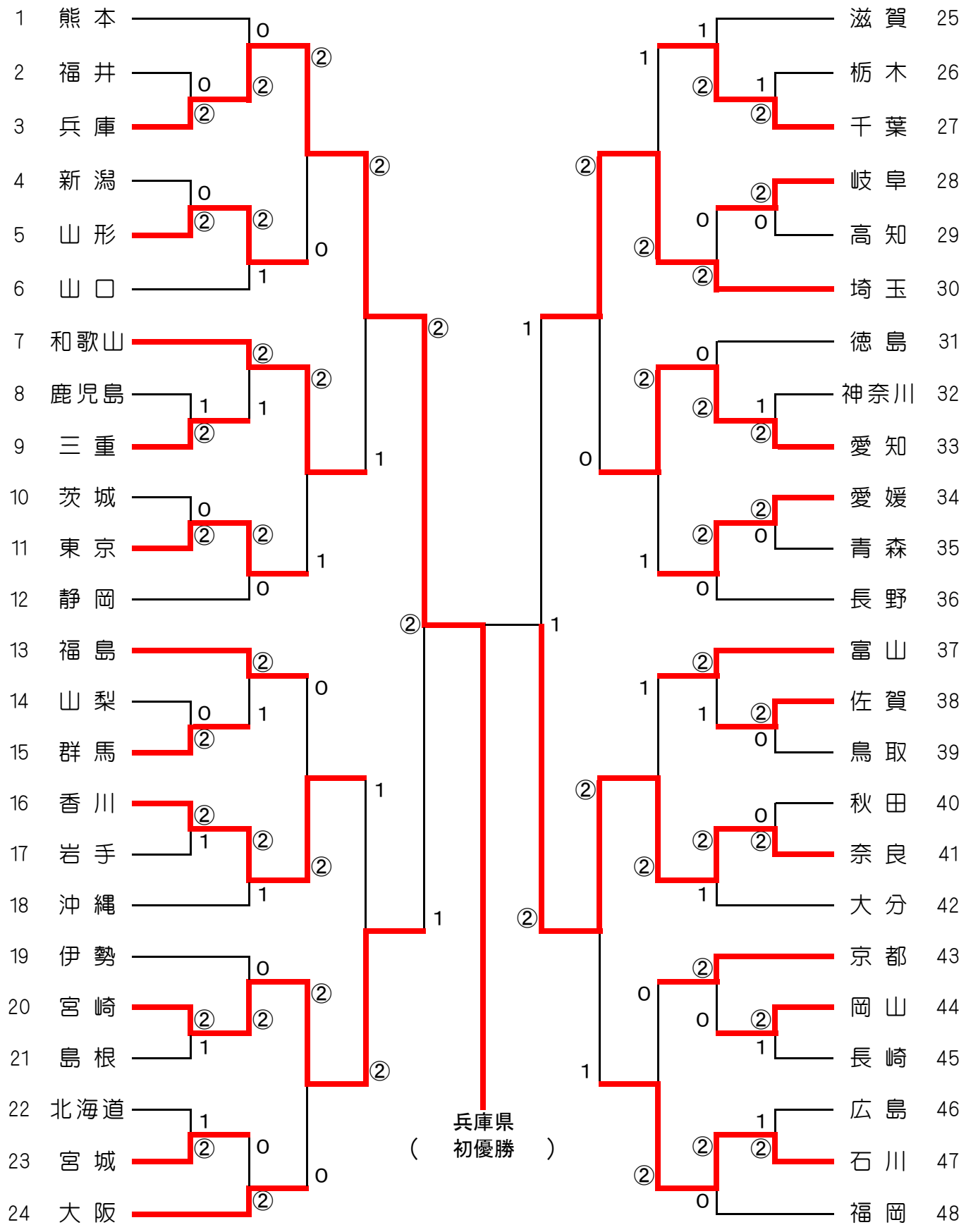
第２７回　都道府県対抗全日本中学生大会　　男子都道府県対抗戦　　平成２８年　３月２７日（日）