東日本大震災復興支援　『がんばれ！東北　ソフトテニスの仲間たち！！』
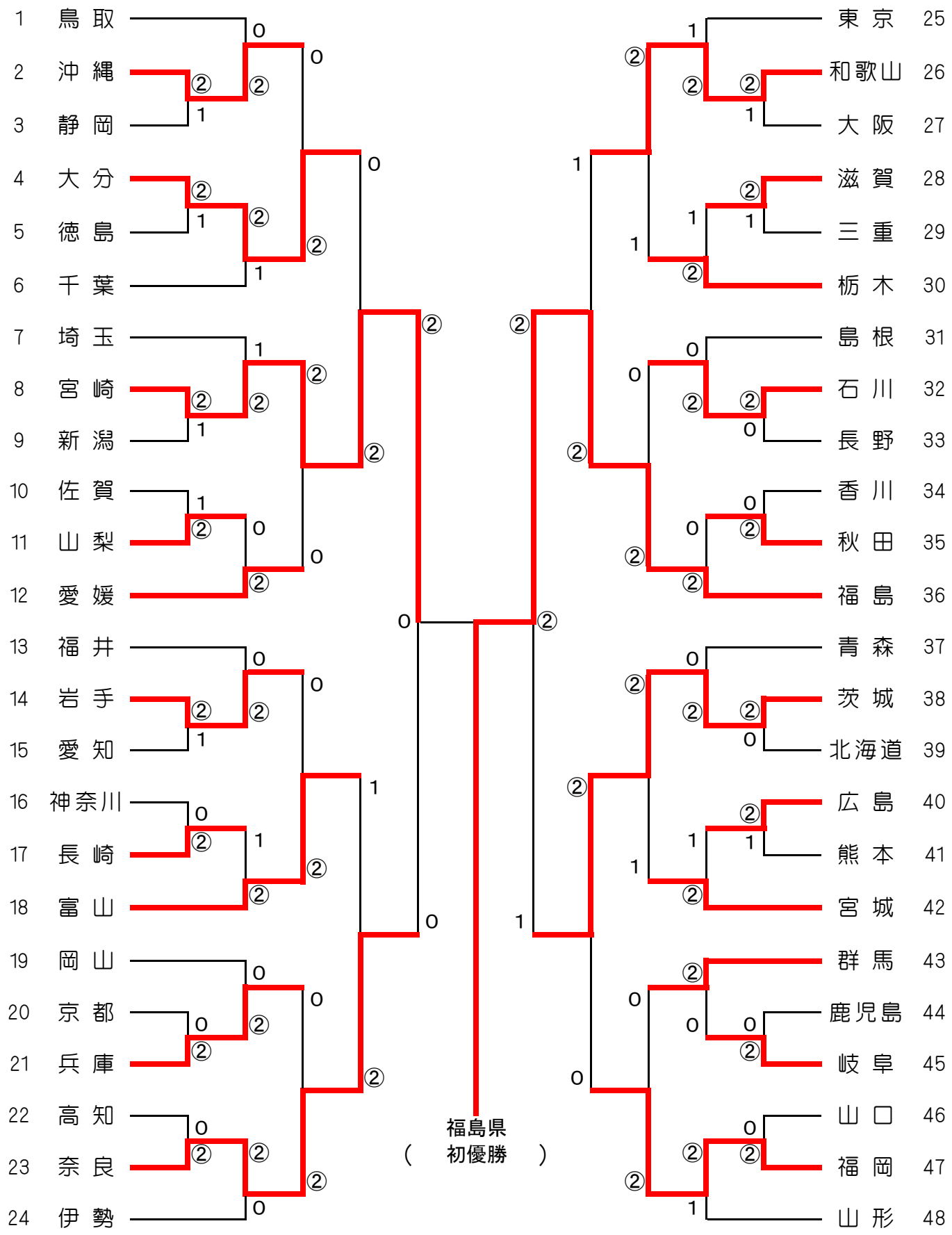
第２６回　都道府県対抗全日本中学生大会　　男子都道府県対抗戦　　平成２７年　３月２８日（土）